Doppelzahnradpumpe

HP2D21 mit GSP2

Nenngrösse 21

Verdrängungsvolumen	2x 21 cm^3/U
Drehzahl	2600 min^{-1}
Volumenstrom max.	2x 65 l/min
Leistung	36 kW
Masse	84 kg

Drehrichtung
Rechts

Triebwelle
Flansch
Welle

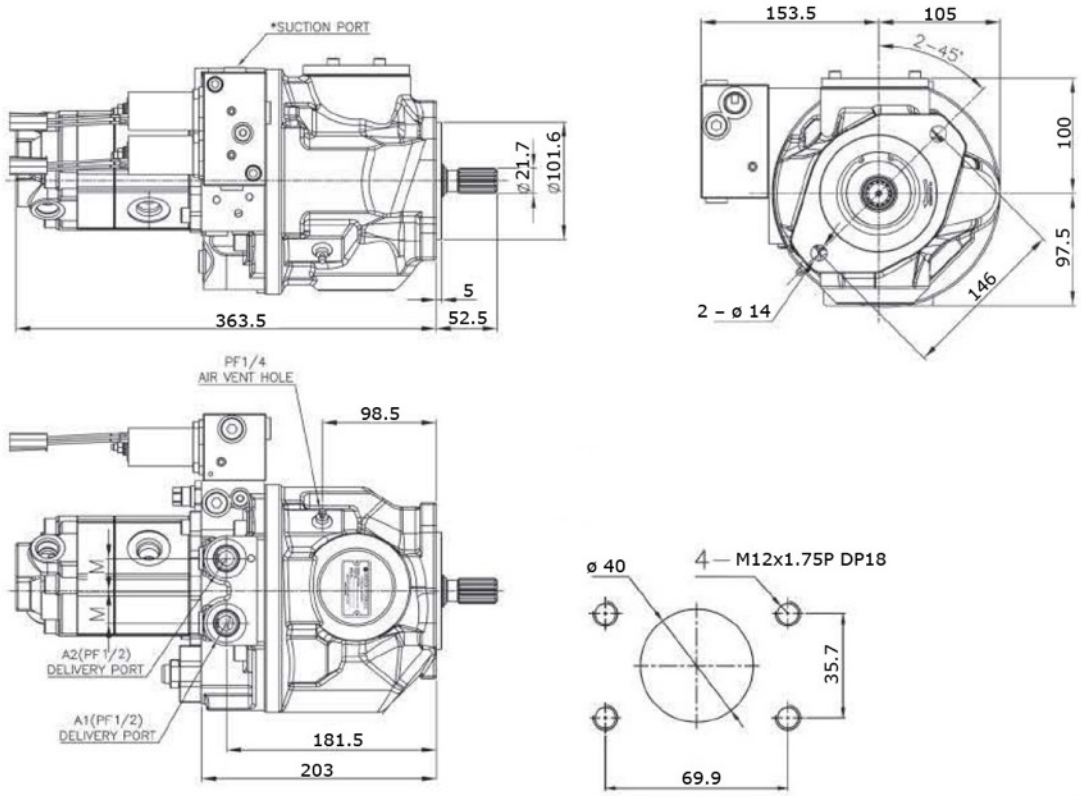
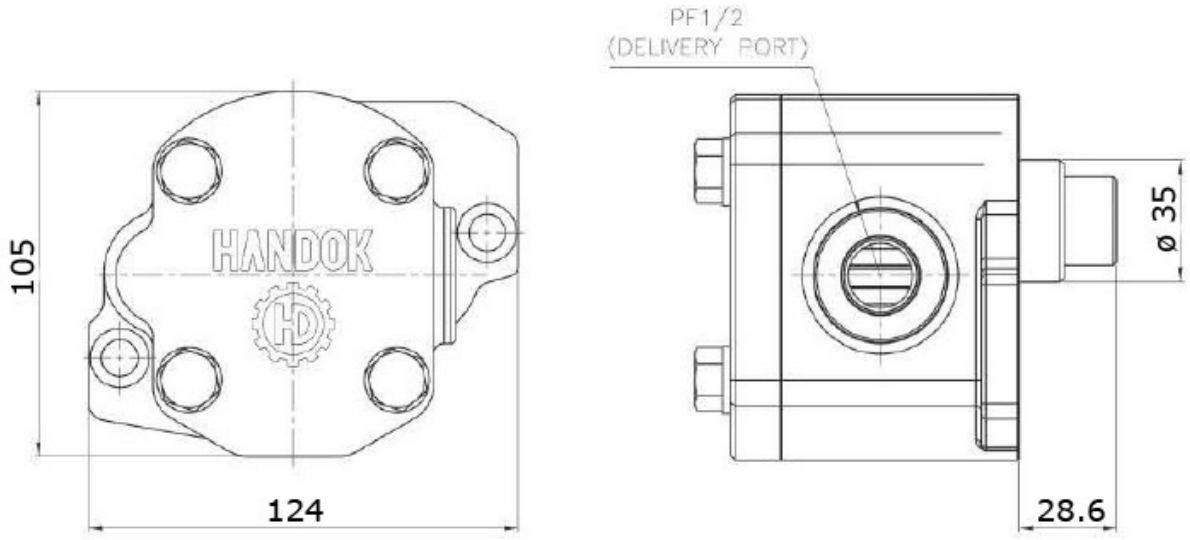
GSP2
Verdrängungsvolumen 12 cm³/U